Stężenie poz. St29
skala 1:20

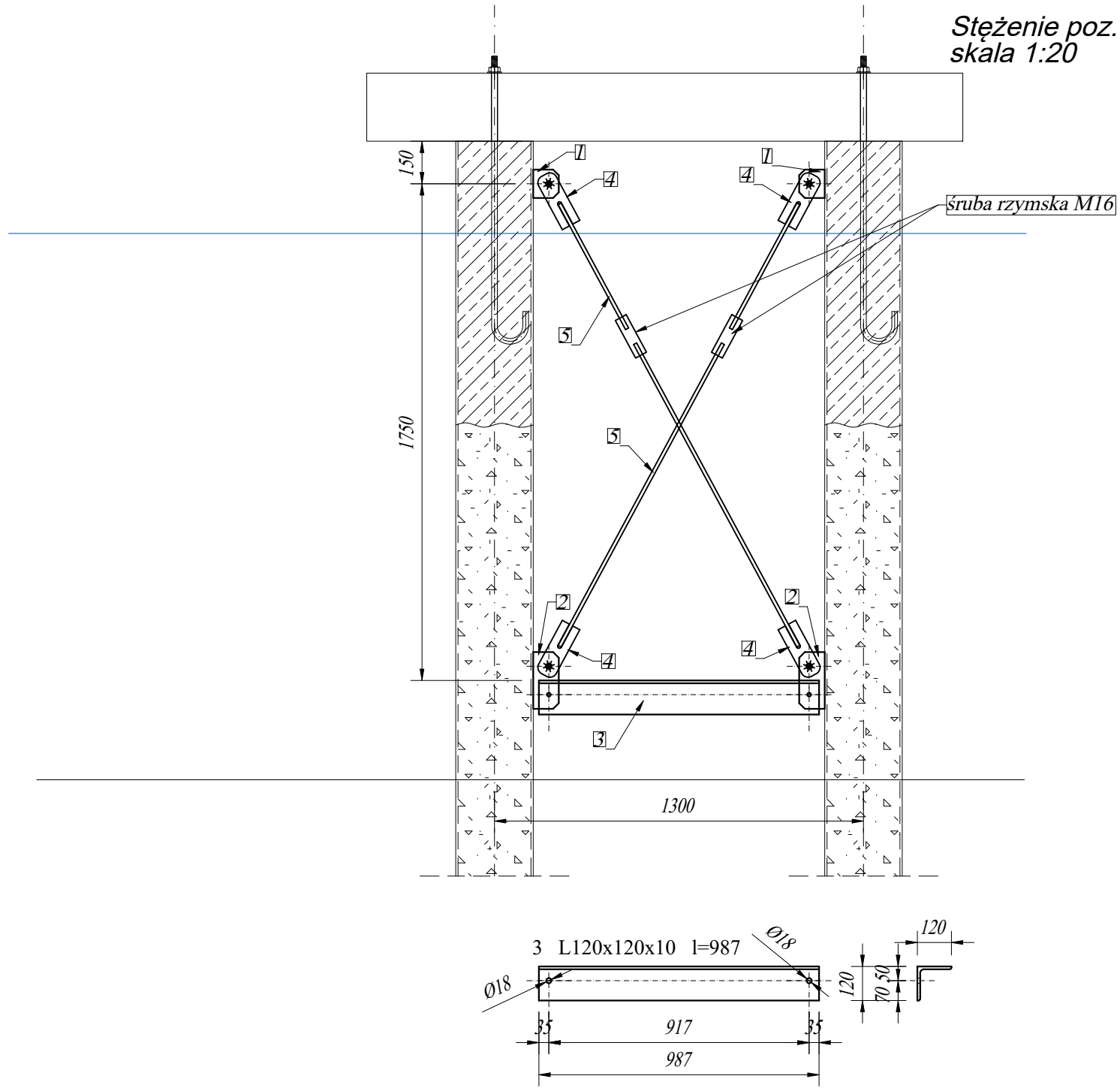

UWAGA: blachy '1' i '2' mocujące stężenia spawane tylko w miejscach - według rysunku rzutu konstrukcji.

blacha spawana ⊳4

5 ϕ16 l=1780

Dokładną długość pręta dobrać po domierzeniu wbitych pali, faktycznej głębokości dna oraz uwzględnieniu typu śruby rzymskiej.

Zestawienie stali (dla 1 sztuki)								
Nr	Liczba sztuk	Nazwa i profil elementu	długość m / mm	szerokość m / mm	grubość m / mm	masa jedn. kg/m	Ciężar jednego elementu kg	Ciężar ogółem
1	2	blacha 100x90x10	100	90	10	0.71	0.71	1.41
2	2	blacha 200x90x10	200	90	10	1.41	1.41	2.83
3	1	L120x120x10	0.987	1	1	18.20	17.96	17.96
4	4	blacha 205x70x10	205	70	10	1.13	1.13	4.51
5	2	ϕ16	1.780	1	1	1.58	2.81	5.62
							Razem **kg**	32.33
							1,8% na spoiny	0.58
							OGÓŁEM kg	32.91

Wykonanie: 2 sztuki

UWAGA: Dopuszcza się zastosowanie innego sposobu mocowania stężeń (dostosowany do technologii wykonawcy - technologia wbijania pali) - do konsultacji i akceptacji przez inwestora na etapie realizacji.
Belkę poziomą stężenia mocować możliwie blisko dna.

STAL S235JRG2 (St3SX)
ELEKTRODY EB146
ŚRUBY KLASY 8.8

www.pinbrodnica.pl PIN PROJEKTOWANIE I NADZÓR	Nazwa i adres inwestycji:	Budowa ogólnodostępnego, stałego pomostu rekreacyjnego oraz wyposażenia plaży i kąpieliska w ramach inwestycji "Zagospodarowanie miejsca rekreacji i wypoczynku w obrębie jeziora Janówko" w miejscowości Janówko, gmina Brzozie, na terenie działki nr 29 obręb: 0003 JANÓWKO id działki: 040204_2.0003.29	
	Inwestor:	Gmina Brzozie Brzozie 50, 87-313 Brzozie, powiat brodnicki	
	Nazwisko i imię	Nr uprawnień	Podpis
Konstruktor	mgr inż. Paweł Zaniecki	KUP/0009/POOK/08 do projektowania bez ograniczeń w specjalności konstrukcyjno-budowlanej	
Konstruktor spr.	mgr inż. Marcin Malinowski	KUP/0081/POOK/09 do projektowania bez ograniczeń w specjalności konstrukcyjno-budowlanej	
Stężenie poz. St29		sierpień 2025r.	skala 1:10
			51